Proyecto: _____ Ítem# _____

MIBRASA®

HMB 110

Horno Mibrasa® sobre mostrador

DATOS TÉCNICOS

Tiempo de encendido[1]	45 min-promedio
Temperatura de cocción	250 - 350 ºC
Carga inicial de carbón[1]	15 kg
Producción*	100 kg/h
Autonomía por carga[2]	8 h
Gastronorm / parrilla	2 x GN 1/1
Potencia equivalente*	5 kW
Caudal de extracción	3200 m^3/h
Diámetro del cortafuegos	Ø154 mm
Diámetro del tubo de salida	Ø114 mm
Peso neto[3]	446 kg
Peso neto[3] (con embalaje de madera)	523 kg
Dimensiones embalaje (Ancho x Fondo x Alto)	1100 x 1100 x 1350 mm

*Datos aproximados
1. Consultar el manual de instrucciones
2. Varía según la calidad del carbón
3. Peso con los accesorios incluidos

COMENSALES POR SERVICIO*

110-130

DIMENSIONES DE LA PARRILLA

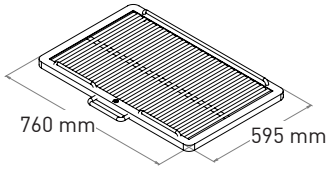

CARACTERÍSTICAS

NUESTROS HORNOS DE BRASA

MIBRASA® es una parrilla cerrada nacida en nuestros talleres de los mejores aceros y expertas manos, diseñada para satisfacer a los restauradores más exigentes.

Sus características técnicas de fabricación permiten, mediante un control de flujo de aire, avivar o reducir la intensidad de las brasas, lo cual propicia una alta eficacia y un importante ahorro de carbón.

Los hornos MIBRASA® le permiten cocinar cualquier alimento con la máxima facilidad conservando y potenciando todos sus sabores naturales.

LA VERSATILIDAD DE LOS HORNOS MIBRASA®

Disponemos de una amplia gama de modelos y complementos de gran calidad para personalizar su horno MIBRASA®, adaptándolo a sus necesidades.

ACCESORIOS INCLUIDOS

- Parrilla [G110]
- Pinzas Mibrasa [TG]
- Pala recoge cenizas [PALA]
- Atizador [PK110]
- Cepillo metálico [CEP]
- Pastillas de encendido Ecofire Mibrasa [FL]

ACCESORIOS OPCIONALES

- Parrilla extra [G110]
- Cortafuegos [FB]
- Filtro disipador [DF]
- Mueble [OT110]
- Menaje (consultar el catálogo online)

Los hornos están sujetos a cambios técnicos y de diseño sin previo aviso.

GARANTÍA DE CALIDAD

EUROPEAN STANDARD UNE-EN 12815/2002 · GOST-R · LISTED MH63714 · FOODSERVICE CONSULTANTS SOCIETY INTERNATIONAL · Manufacturer's Agents for the Food Service Industry

Mibrasa® Charcoal Ovens S.L
C/Joan Rovira i Bastons, 26
17230 Palamós - España
+34 972 601 942 - mibrasa@mibrasa.com
www.mibrasa.com

Rev. 5/20

HMB 110

Horno Mibrasa® sobre mostrador

VISTA LATERAL

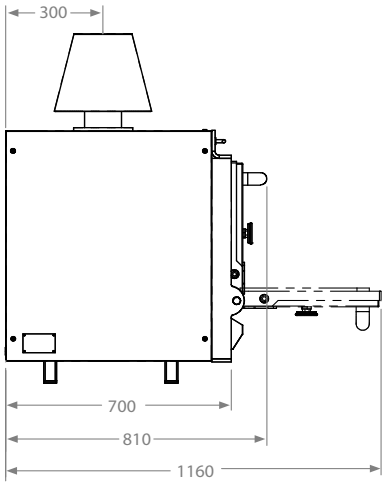

VISTA FRONTAL

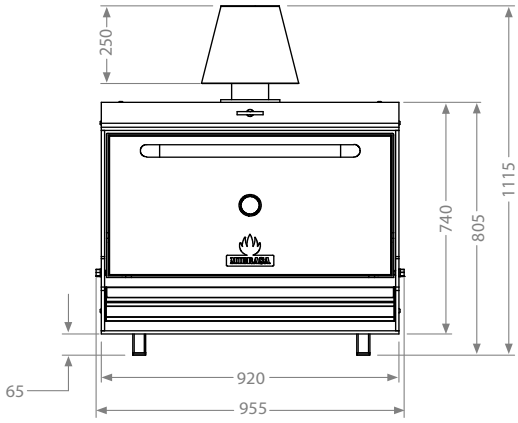

Dimensiones en mm

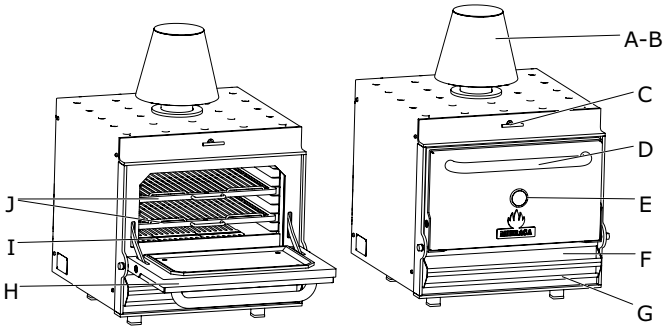

A	Cortafuegos
B	Filtro disipador
C	Regulador tiro sup.
D	Tirador de puerta
E	Termómetro
F	Tiro inf./cajón cenizas
G	Recogedor de grasa
H	Puerta
I	Rejas de fundición
J	Parrillas

COLOR DE PUERTA

NEGRO

ROJO

AMARILLO

INOX

AZUL

Diseños Revit disponibles en mibrasa@mibrasa.com

PAUTAS DE INSTALACIÓN Y NORMAS DE SEGURIDAD

Altura de instalación recomendada	600 mm
Distancia de elementos construidos/electrodomésticos del horno	76 mm
Distancia de materiales inflamables del horno	300 mm
Espacio libre desde el frontal del horno	1100 mm

*Es recomendable utilizar un dispositivo de elevación para alzar el horno y colocarlo encima del armario o la encimera. Para más información consultar el manual de instrucciones.

Los hornos están sujetos a cambios técnicos y de diseño sin previo aviso.

Mibrasa® Charcoal Ovens S.L
C/Joan Rovira i Bastons, 26
17230 Palamós - España
+34 972 601 942 - mibrasa@mibrasa.com
www.mibrasa.com

Rev. 5/20